Box à veaux
avec toit isolé et parois PVC

ÉLEVAGE

NOUVEAU

www.beiser.fr
DEVIS ET ACHAT EN LIGNE

MODÈLE 4 PLACES

MODÈLE 2 PLACES

Idéal pour l'élevage des veaux

AVANTAGES

- Structure galvanisée
- Passages de fourches
- Facilité de déplacement
- Tôle isolée 40 mm
- Caillebotis PVC
- Parois intérieures PVC

EN DÉTAIL

Caractéristiques techniques

Référence	Désignation	Dimensions hors tout L x l x H en mm
03110100007	Box à veaux avec toit isolé 2 places avec parois PVC	2160 x 1580 x 2130
03110100008	Box à veaux avec toit isolé 4 places avec parois PVC	4240 x 1580 x 2130

- Seaux à tétine 20 L de série
- Râteliers fourrage de série

Options

Référence	Désignation
03999999016	Bac de rétention pour box à veaux 4 places avec vanne tonne à lisier Ø 150 mm
03999999017	Bac de rétention pour box à veaux 2 places avec vanne tonne à lisier Ø 150 mm

EN OPTION

> *Bac de rétention et vanne tonne à lisier, Ø 150 mm (option)*

BEISER Environnement • Domaine de la Reidt
67330 BOUXWILLER • Fax : 0 825 720 001
0,15 € TTC/min

© Beiser

BEISER environnement
Fournisseur pour l'agriculture et l'industrie
0 825 825 488
0,15 € TTC/min

Photos non contractuelles. Les caractéristiques, les dimensions et les poids indiqués sur cette fiche n'ont qu'une valeur indicative.

Box à veaux
avec toit isolé et parois PVC

ÉLEVAGE

www.beiser.fr
DEVIS ET ACHAT EN LIGNE

NOUVEAU

MODÈLE 2 PLACES

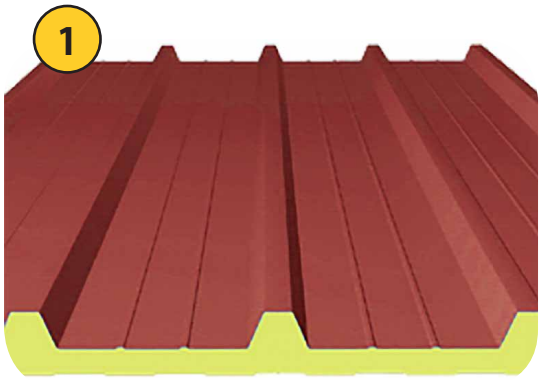

> Tôle isolée

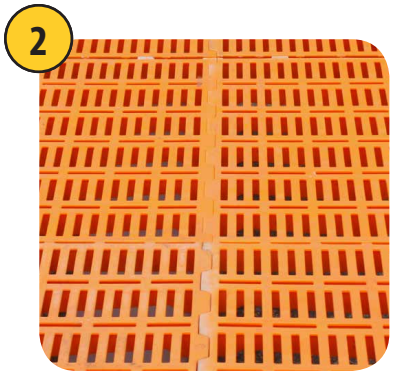

> Caillebotis PVC

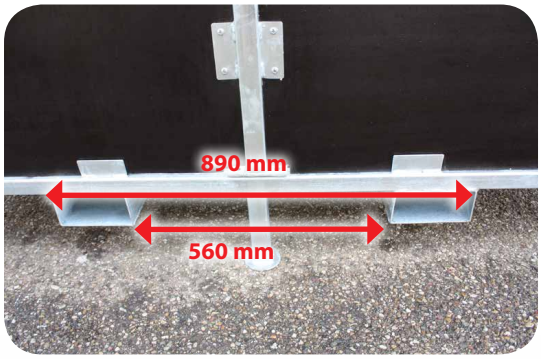

> Passages de fourches pour le déplacement

> Parois intérieures PVC

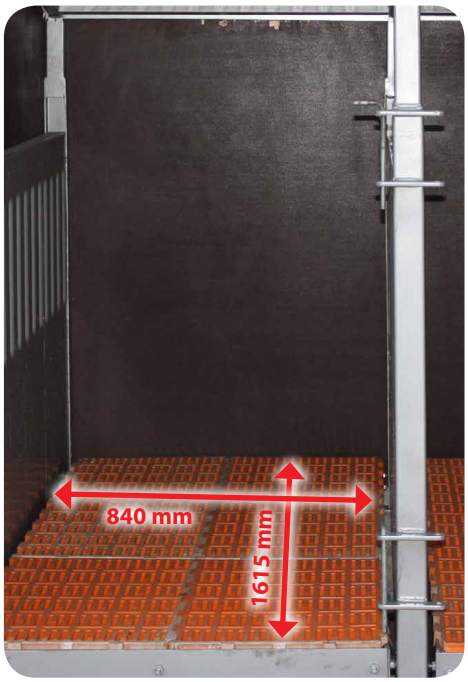

Photos non contractuelles. Les caractéristiques, les dimensions et les poids indiqués sur cette fiche n'ont qu'une valeur indicative.

BEISER Environnement • Domaine de la Reidt
67330 BOUXWILLER • Fax : 0 825 720 001
0,15 € TTC/min

BEISER environnement
Fournisseur pour l'agriculture et l'industrie
0 825 825 488
0,15 € TTC/min